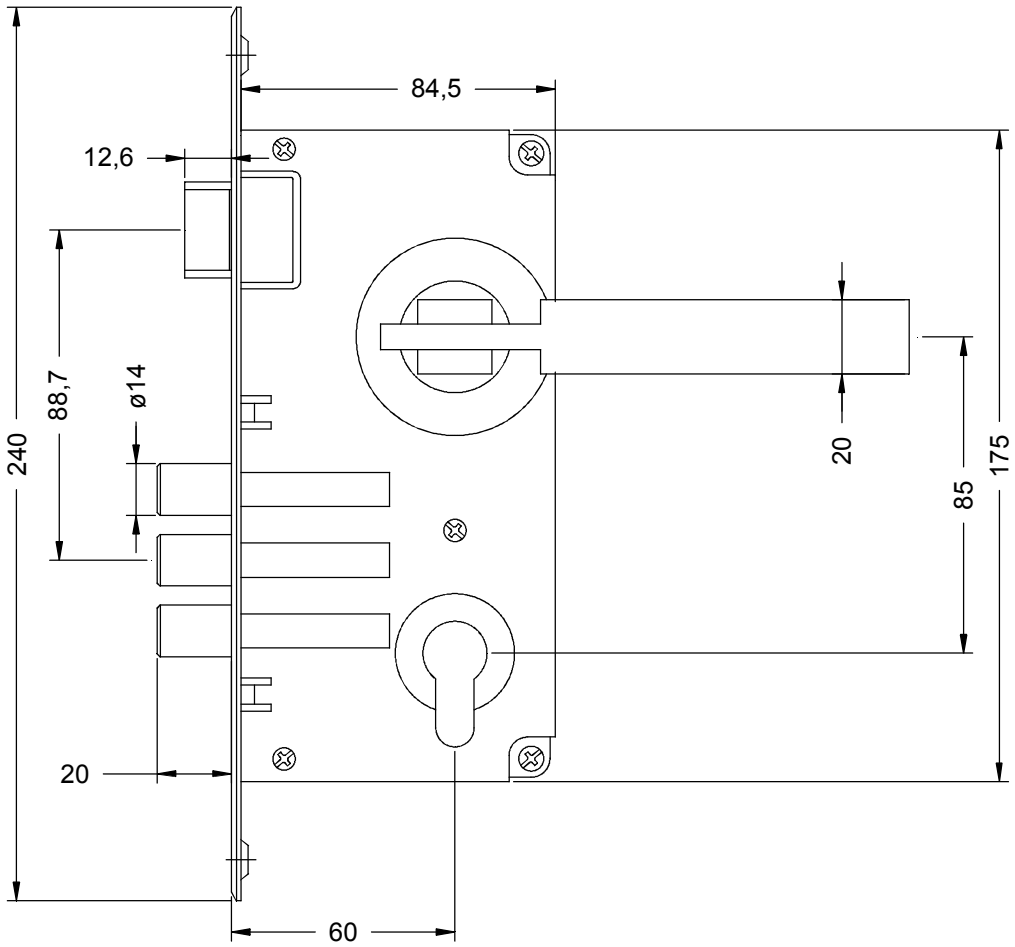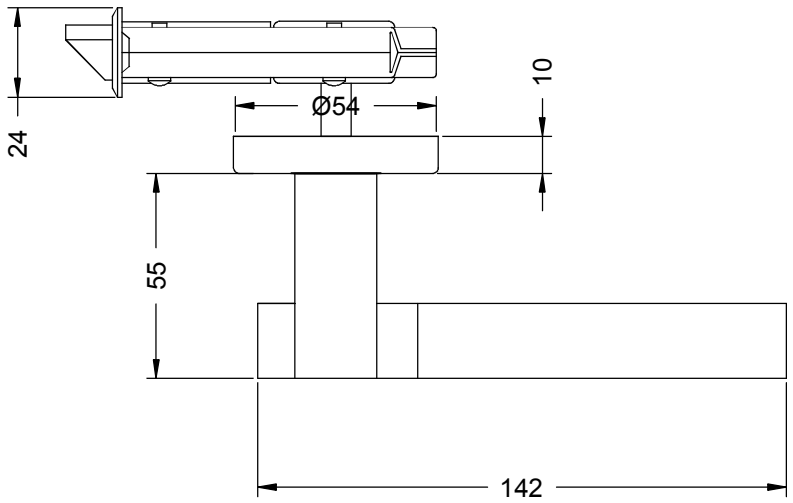ACCESO B60 VENETTO SOLIDA